ITX19B 主板

（PCB Rev:1.00）

Manual Version 1.00

2017.03.25

1 简介

ITX19B 是我公司标准低功耗的 MINI-ITX 工业主板,采用 Baytrail-D/I/M 系列处理器，主要特性如下。

1.1 主要特性

1.1.1 板载 CPU，支持 Baytrail-I/D/M 系列处理器。
1.1.2 板载 2/4GB DDR3L 1066/1333 内存（可选项）
1.1.3 1 DDR3 SODIMM 204 Socket，最大支持 4GB DDR3L 内存（可选项）。
1.1.4 板载 32/64/128G EMMC（可选项）。
1.1.5 板载 1 个千兆网卡
1.1.6 板载 HDA ALC662，提供 MIC/LINE-OUT 和排针接口。支持 3-Pin SPDIF。
1.1.7 板载双通道功放，每通道支持 6W/8Ω喇叭（可选项）
1.1.8 1 个 Mini-PCIE 卡座。
1.1.9 1 个 Mini-SATA 卡座（可选项）。
1.1.10 1 个 SATA 2.0 硬盘接口。
1.1.11 7 个 USB 2.0 接口，其中 4 个为排针接口。
1.1.12 1 个 USB3.0 接口
1.1.13 提供 5 个 RS232 排针接口，1 个 RS485/RS422 排针接口。
1.1.14 支持 RGB CRT 输出。
1.1.15 支持双通道 24 位 LVDS 输出和 EDP 输出(只能二选一）。
1.1.16 2 个 3-Pin FAN 接口。
1.1.17 提供 8 个 GPIO，供用户选用。
1.1.18 P/S2 接口
1.1.19 支持 255 级 watchdog。
1.1.20 支持触摸屏（4wire 5wire 8wire）
1.1.21 1 个 PCI 插槽

1.2 电源

单输入直流通电源 12V 供电，+/-5%（如果不用 12V 给硬盘供电，+/-10%）。
支持 AT/ATX 电源开机模式选择。

1.3 结构

170 x 170 mm

1.4 工作环境

主板工作温度：-20℃ ~ +60℃
主板储存温度：-40℃ ~ +85℃

2 ITX19B-正面接口布局

TOP 层布局如下图所示。

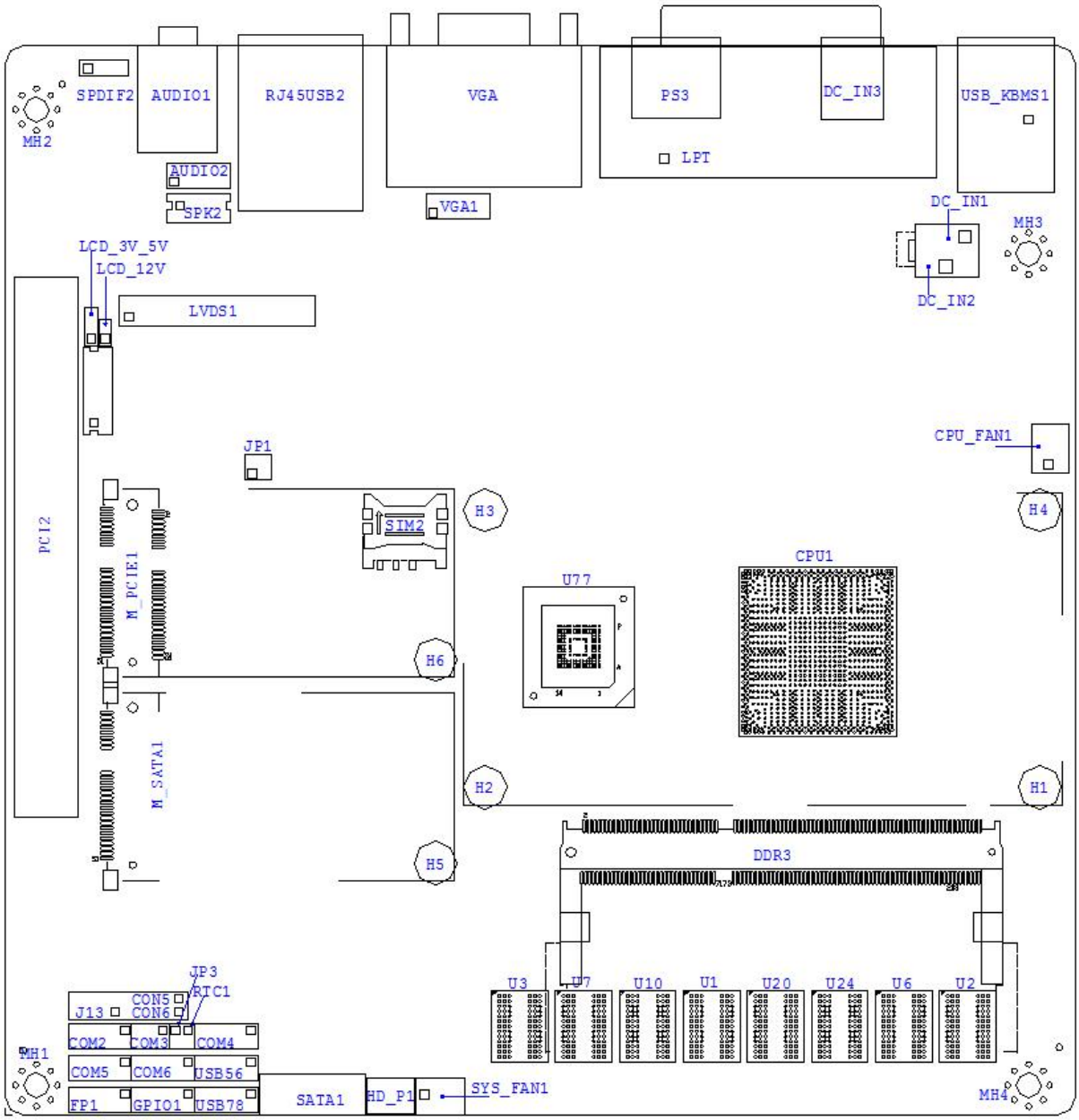

注：图中接口，引脚是方形的为 **Pin 1**。

2.1 DC_IN2 和 DC_IN3

同为主板输入电源接口，生产时只能选一个接口，客户按需。

DC_IN3 为标准 DC-JACK 口，DC _IN2 为 DT-126RP-02P 型 Terminal Blocks 接口，要特别注意电源正负极。

注：组装、测试、使用时，要在设备、线缆安装好后才能通电。

2.2 CRT1 和 VGA1

CRT1 是标准 CRT 显示器输出接口。

VGA1 是 2x5、2mm 排针接口，两者不能同时连接使用。

2.3 USB56、USB2、USB_KBMS

都是 USB 接口，支持 USB 1.0/1.1/2.0 设备。

USB2、USB_KBMS 是标准 USB Type A 接口，其中下层为 USB3.0 接口；USB56、USB78 是 2x5、2mm 排针接口，定义如下。

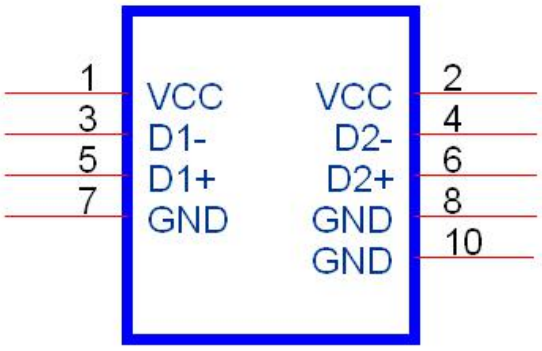

2.4 USB_KBMS

2 个标准 USB2.0 接口，兼容 USB 1.0/1.1/2.0 设备。

USB_KBMS 电源选择：上 F6、不上 F8 是待机 5V（默认）；上 F8，不上 F6 是开机 5V。

2.5 LAN1

10/100/1000 M LAN 标准 RJ45 接口，主控芯片是 Realtek RTL8111E。

2.6 MIC_IN、LINE_OUT 和 AUDIO1

MIC_IN 是 MICPHONE 输入接口，采用通用连接器。

LINE_OUT 是音频输出接口，采用通用连接器。

AUDIO1 是 2x5、2mm 排针接口，定义如下：

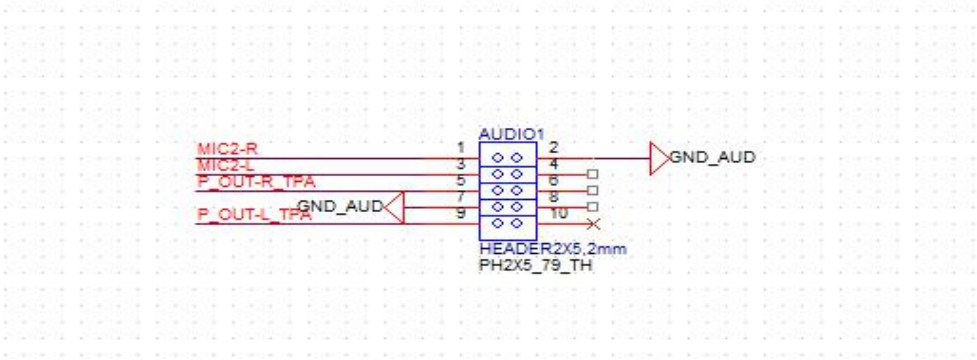

LINE_OUT 为音频输出，MIC_IN 可以选择 MIC_IN 或 LINE_IN

AUDIO1 为 LINE_OUT 和 LINE_IN

2.7 SPDIF（选项）

采用 1x3、2.54mm 排针，可选接口。

Pin1----5V;

Pin2----SPDIF;

Pin3----GND。

2.8 LVDS1 和 EDP（只能二选一）

24 位双通道 LVDS 屏接口，采用 2x15、2mm 排针接口，定义如下图所示。

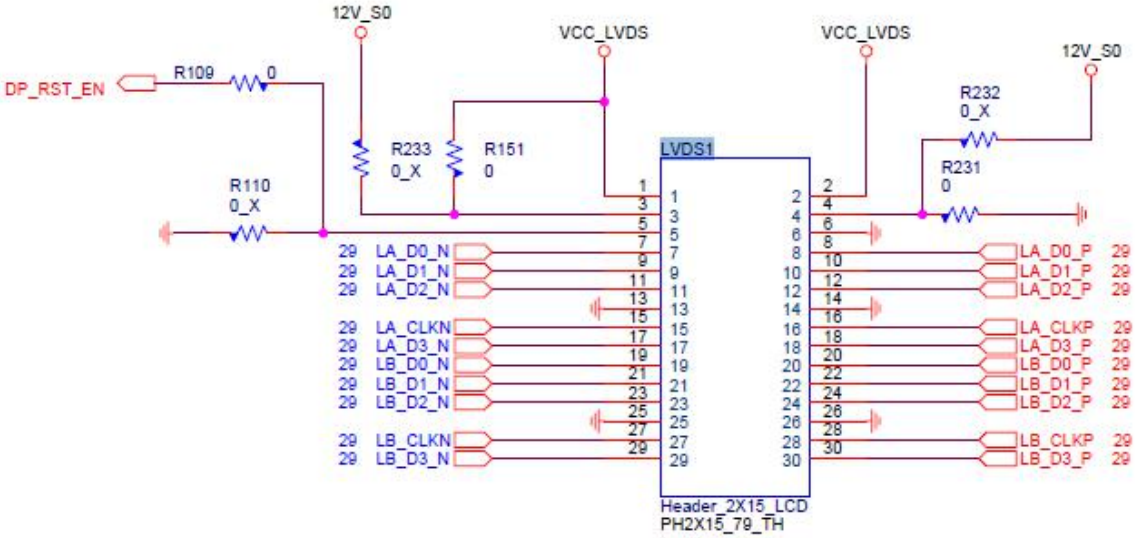

EDP 定义如下：

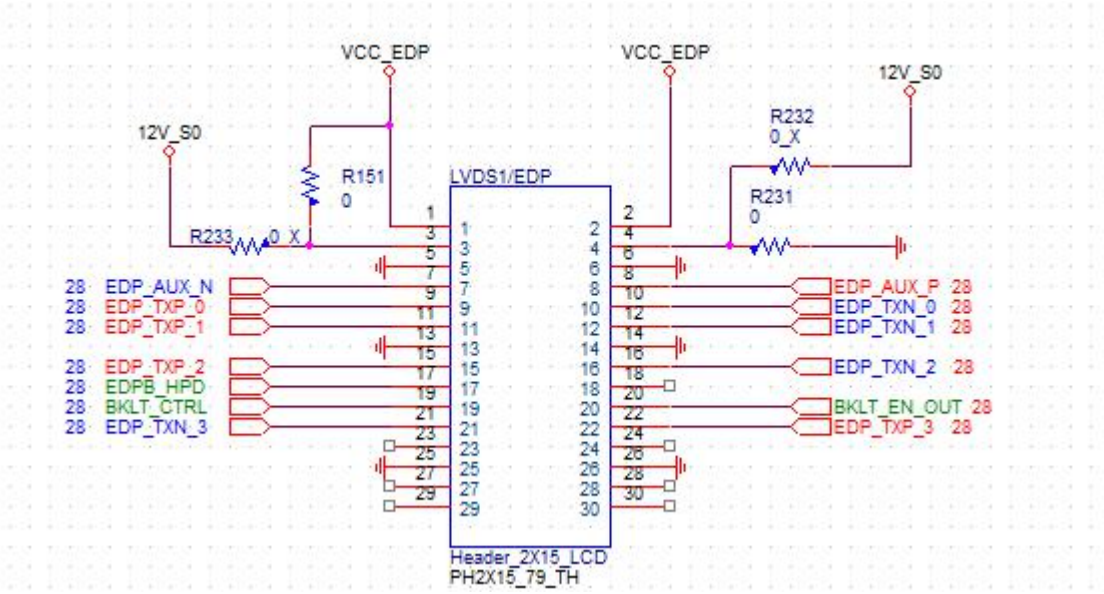

2.9 LCD_3V_5V 和 LCD_12V

LVDS1 和 EDP 的电源 VCC 电源选择。

选择方式	VCC_LVDS 电压
LCD_3V_5V(1-2)、LCD_12V（Open）	3.3V（缺省设置）
LCD_3V_5V(2-3)、LCD_12V（Open）	5V
LCD_3V_5V(Open)、LCD_12V（Close）	12V

2.10 JP1 与 U17

JP1 用于设定 LVDS 通道数和位数；U17 存储 LVDS 屏分辨率参数。

JP1 的设置与 U29 的配置参数要一致。

JP1	功能设置
1-2	Close 表示支持单通道 LVDS 屏；Open 表示支持双通道屏。
3-4	Close 表示支持 24 位屏；Open 表示支持 18 位屏。

2.11 LVDS_P1 和 EDP

LVDS 和 EDP 屏背光板接口，采用 CJT 公司 A2001WR-6P-1 连接器或其它兼容连接器，各引脚定义如下。

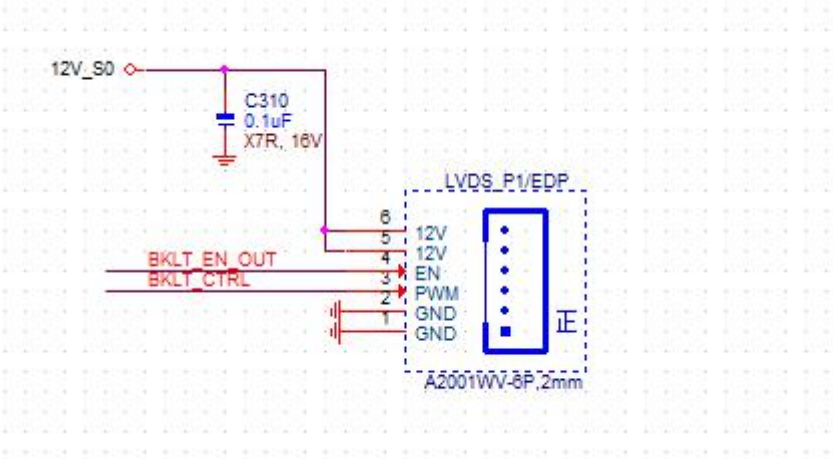

LVDS_P1	LVDS_P 引脚定义
1	Ground
2	Ground
3	背光亮度控制
4	背光板开启
5	12V
6	12V

2.12 CPU_FAN1、SYS_FAN1

FAN 接口支持最大电流 0.3A，定义如下。

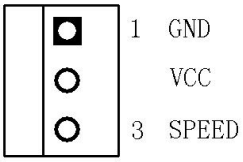

CPU 风扇接口，支持转速自动调节。风扇最高电压等于输入电源电压，当输入电源电压较高时，注意选择合适的风扇。SYS 风扇不支持转速自动调节。

2.13 COM1

COM1 为标准的 DB9 接口，定义如下：

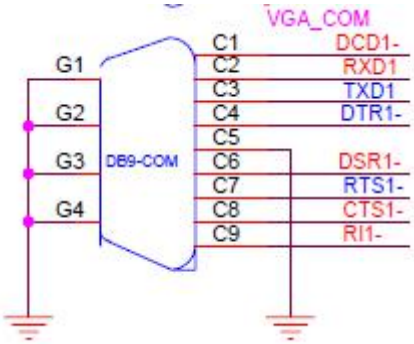

2.14 COM2、COM6

RSR232 排针接口，采用 2x5、2mm 排针，Pin10 为 12V 电源。定义如下：

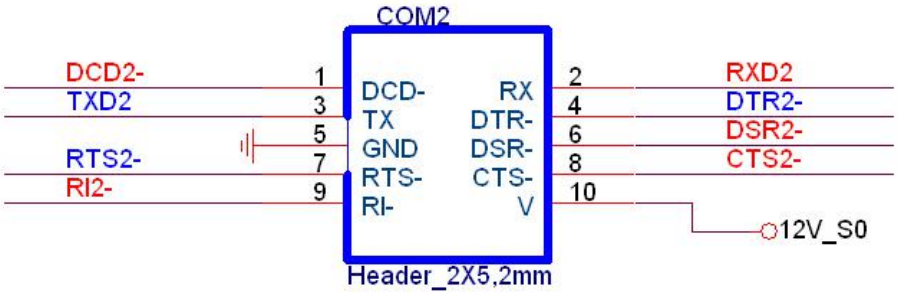

2.15 COM4、COM5

RSR232 排针接口，采用 2x5、2mm 排针，Pin10 为 5V 电源。定义如下：

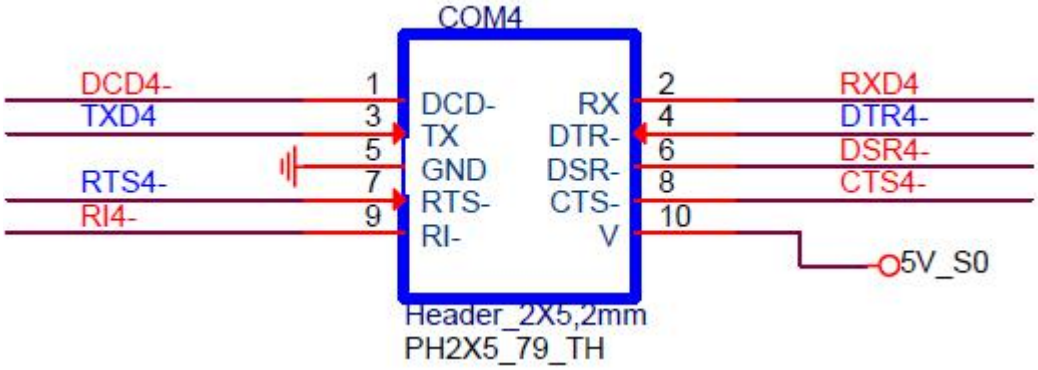

2.16 COM3

RS485/R422 可选共用接口，采用 2x3、2mm 排针，须配合 CMOS 中 COM3 的设置选择 COM3 的工作类型。定义如下。

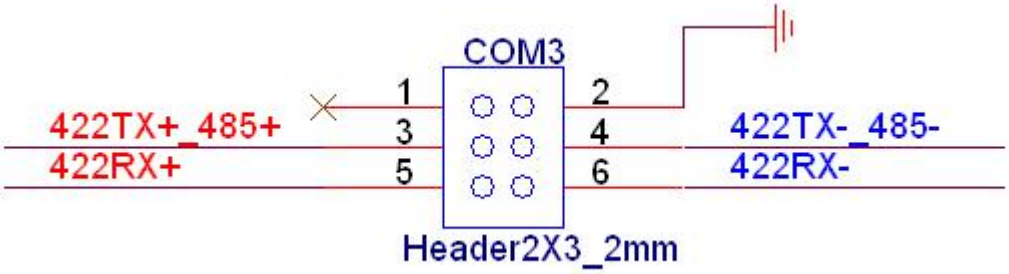

2.17 USB-KBMS1 接口定义

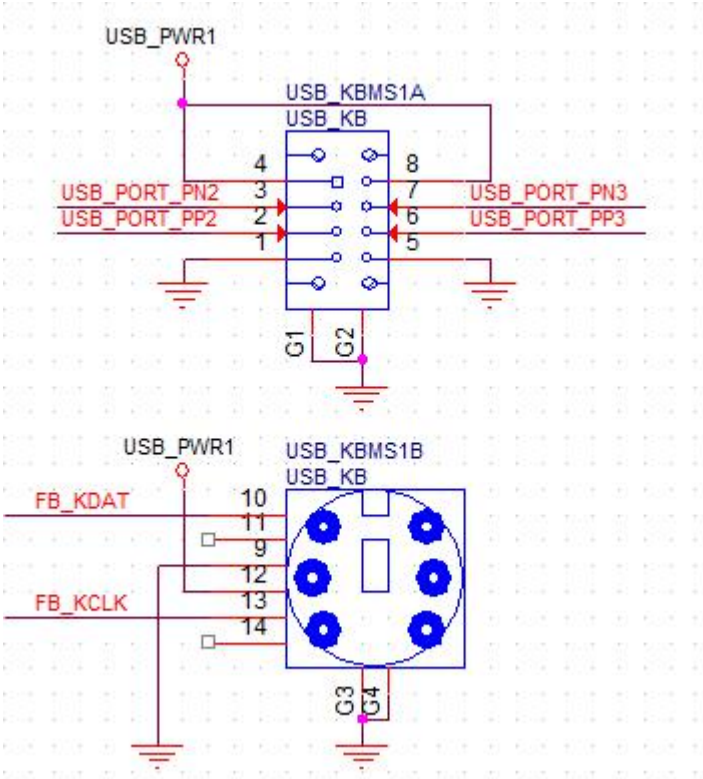

2.18　PCI2 插槽定义如下：

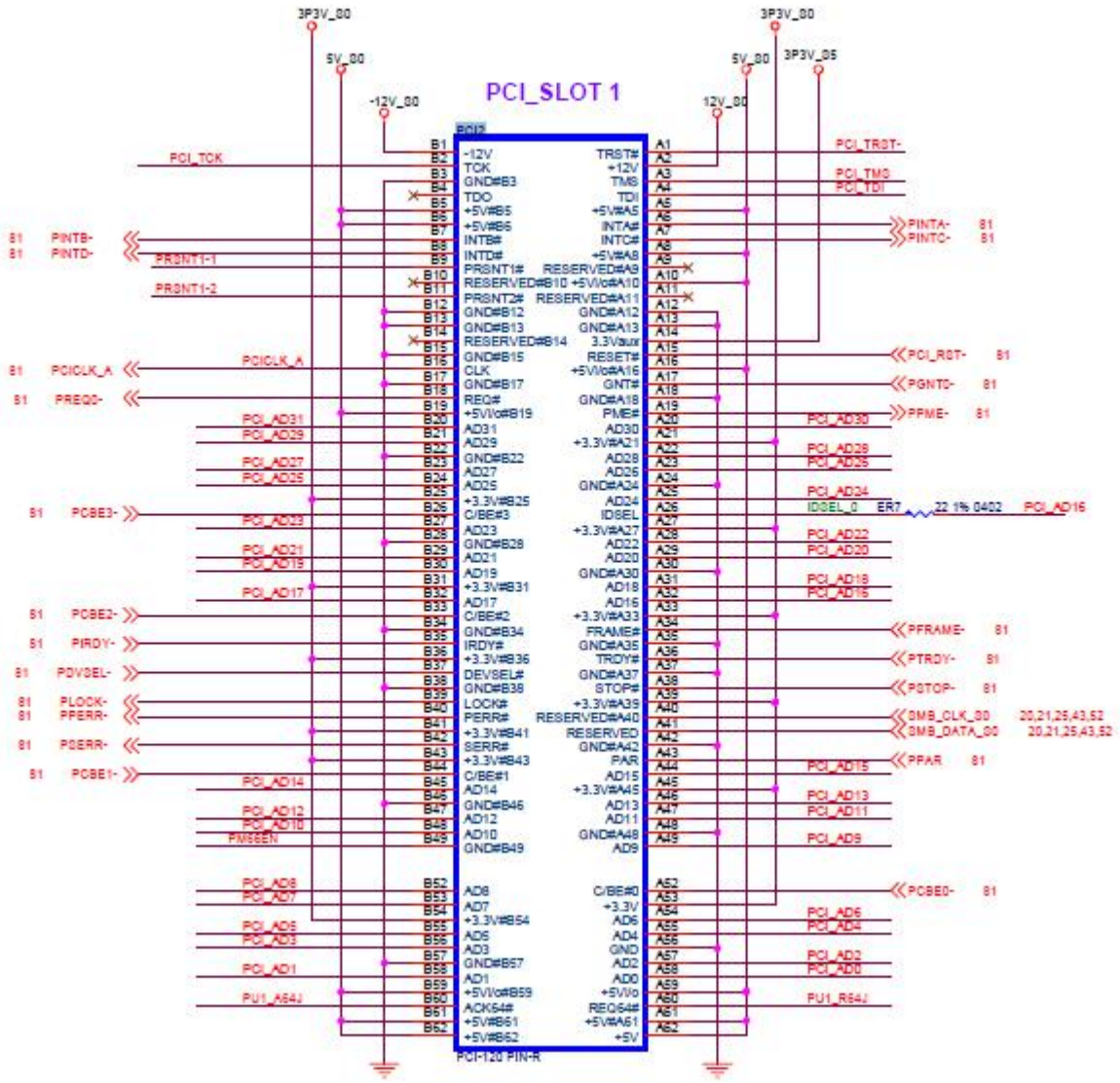

2.19 并口 LPT

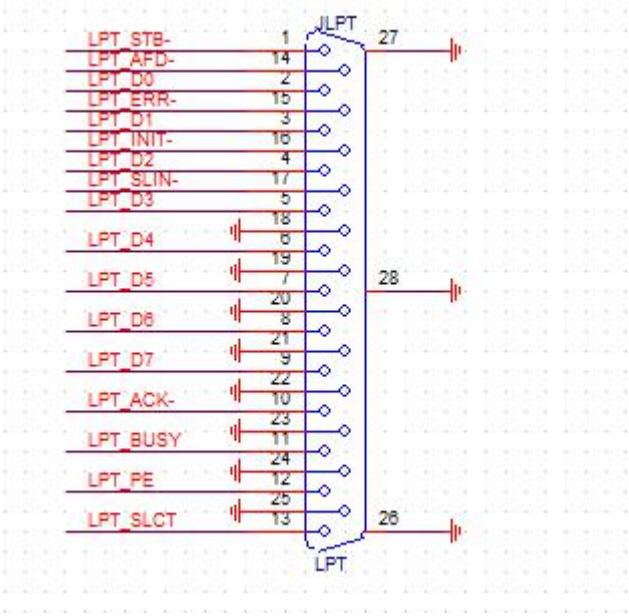

2.20 SATA1

标准 SATA 设备接口，支持 SATA2.0 及以下。

2.21 U77

板载 EMMC 高速存储芯片 32/64/128G 容量可选。

2.22 HD_P1

1 个 SATA 设备电源接口，采用 CJT 公司 A2501WV-2P 器件或其它兼容器件。定义类似下图。

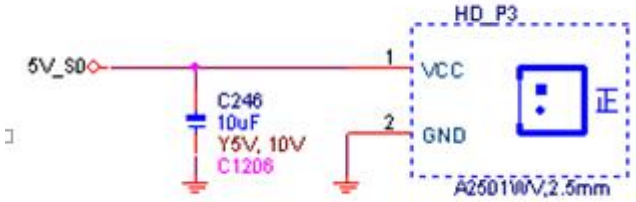

2.23 RTC1

RTC1 为 RTC 清零跳线，采用 1x2、2mm 排针。

RTC1	功能说明
Close	Clear RTC CMOS
Open	缺省设置

2.24 BAT1

电池接口，采用 CJT 公司 A1251WV-2P 型接口或其它兼容接口。

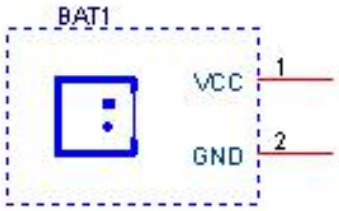

2.25 GPIO1

备用 GPIO 接口，采用 2x5、2mm 排针，定义如下。GPIO 的输入输出特性可通过 BIOS 修改。GPIO 地址入口请联系 FAE。

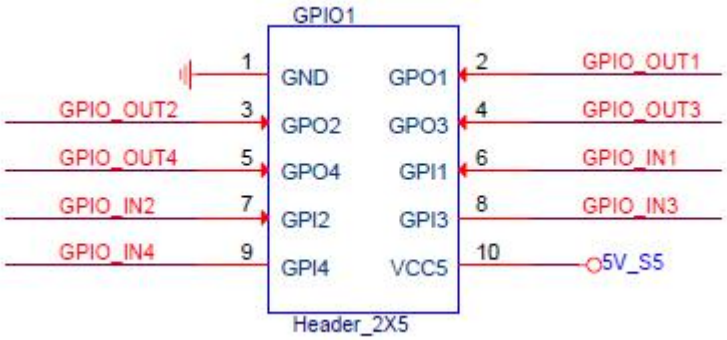

2.26 CON5 ,CON6,CON7

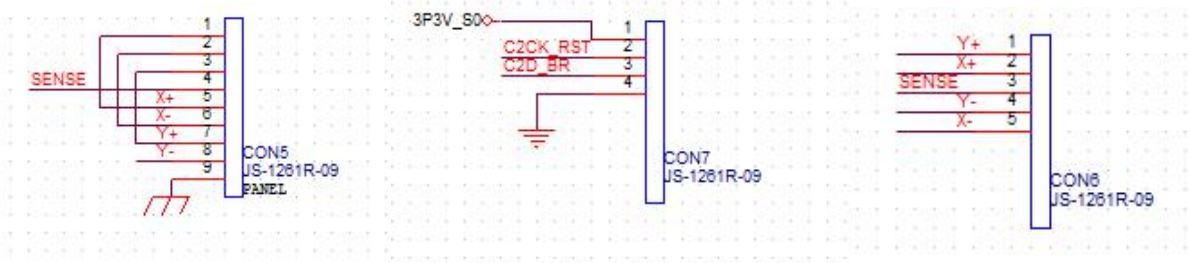

触摸屏接口定义			
	CON5	CON6	
	8-Wire	4-Wire	5-Wire
PIN1	Right sense	Right	LR(X)
PIN2	Left Sense	Left	LL(L)
PIN3	Bottom Sense	Bottom	Sense(S)
PIN4	TOP Sense	TOP	UR(H)
PIN5	Right Excite	GND	UL(Y)
PIN6	Left Excite	N/A	GND
PIN7	Bottom Excite	N/A	N/A
PIN8	Top Excite	N/A	N/A
PIN9	GND	N/A	N/A

2.27　J13，CON7

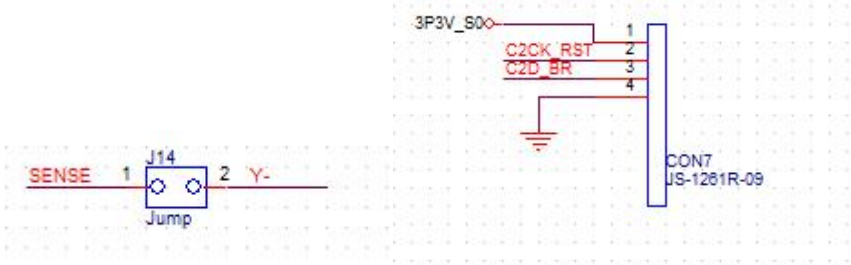

CON7 可连接刷写触摸屏芯片资料设备

2.28 FP1

控制面板用接口，采用 2x5、2mm 排针，集成 HDD_LED、PWR_LED、开机开关、复位开关、SPEAKER 功能。引脚定义如下。

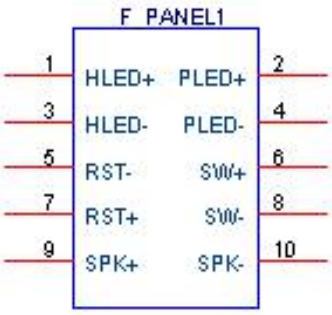

F_PANEL1	引脚定义
1，3	硬盘读写指示灯正、负信号引脚。
2，4	主电源指示灯正、负信号引脚。
5，7	主板复位信号正、负信号引脚。
6，8	主板开关机信号正、负信号引脚。
9，10	备用蜂鸣器接口。

2.29 JP3

AT 电源开机模式选择跳线，选择 Close 时，DC 电源上电，主板就上电。

PS_ON	开机模式选择
Close	AT 电源开机模式
Open	ATX 电源开机模式

2.30 MPCIE1

MPCIE1 是标准 Mini-PCIE 卡座，可插全长卡。半长卡 Mini-PCIE 卡，须接加长卡固定。

2.31 DDR3

标准 DDR3 内存插座，最大支持 4GB DDR3L（1366/1066MHz）。

2.32 SIM1

MPCIE1 附属 SIM 卡座。

3.1 M_SATA

支持 Mini-SATA 存储卡，由于行业标准不明确，本板支持部分大公司所定义的 MINI-SATA 卡，具体型号请咨询本公司 业务和持术支持人员。